V Series Cartridge Kits

型号说明 Model Code

（F3–）	PC–	25V	–19	L
	泵芯标记 Cartridge Kits Mark	系列号 Series designation	排量代号 Displacement	旋转方向 Rotation
无要求可省略 Omit if not required F3- 氟橡胶密封 F3-Viton seals	PC—单泵泵芯或双联泵轴端泵芯 PC—Single pump cartridge kits or double pump shaft end pump cartridge kits PCT—双联泵盖端泵芯 PCT—Double pump cover end pump cartridge kits	20V	2,3,4,5,6,7,8, 9,10,11,12,14	（从泵的轴端看） (Viewed from shaft end of pump) R- 顺时针旋转（无标记） R-Clockwise（Omit） L- 逆时针旋转 L-Counter clockwise
		25V	10,12,14,15,17, 19,21,25	
		35V	21,25,30,32,35,338,45	
		45V	42,45,50,57,60,666,75	

外型尺寸 Installation Dimensions

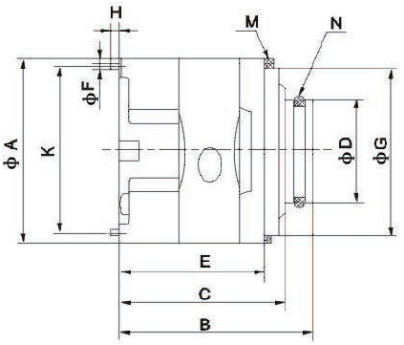

系列号 Series	A	B	C	D	E	F	G	H	K	M （档圈 Gasket）	N （O 形圈 O–Ring）
20V	82.5	82	70.8	47.2	61.8	4.75	76.2	6	73.8	82.76×76.26×3.5	40×3.55
25V	96.8	98.5	87.2	52.2	71.6	4.75	90.5	5	88.19	97×91×3.5	43.7×3.55
35V	114.3	117.7	105	72.2	90.3	6.35	108	6.3	103.94	144.5×108.5×3.5	63.09×3.53
45V	133.3	141	129.6	80.2	106.1	6.35	127	10	124	133.6×127.6×3.5	73×3.55

系列号 Series	转子内花键参数 Internal spline parameter of rotor				
	齿节 Spline Pitch	齿数 Number of teech	压力角 Pressure angle	大径 Major diameter	小径 Minor diameter
20V	48/96	30	45°	16.617	15.56
25V	48/96	40	45°	21.9	20.86
35V	40/80	37	45°	24.38	23.10
45V	12/24	14	30°	32.59	27.60

VQ 系列泵芯

VQ Series Cartridge Kits

www.belimportsnab.by

型号说明 Model Code

（F3–）	PC–	25VQ	–19	L
	泵芯标记 Cartridge Kits Mark	系列号 Series designation	排量代号 Displacement	旋转方向 Rotation
无要求可省略 Omit if not required F3- 氟橡胶密封 F3-Viton seals	PC—单泵泵芯或双联泵轴端泵芯 PC—Single pump cartridge kits or double pump shaft end pump cartridge kits PCT—双联泵盖端泵芯 PCT—Double pump cover end pump cartridge kits	20VQ	2,3,4,5,6,7,8, 9,10,11,12,14	（从泵的轴端看） (Viewed from shaft end of pump) R- 顺时针旋转（无标记） R-Clockwise（Omit） L- 逆时针旋转 L-Counter clockwise
		25VQ	10,12,14,15,17, 19,21,25	
		35VQ	21,25,30,32,35,38,45	
		45VQ	42,45,50,57,60,66,75	

外型尺寸 Installation Dimensions

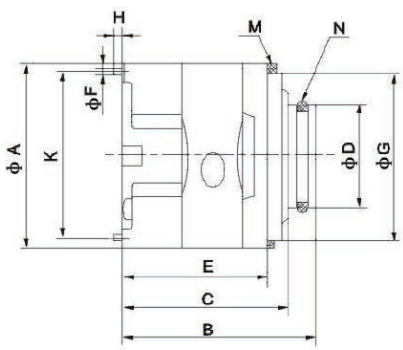

系列号 Series	A	B	C	D	E	F	G	H	K	M （档圈 Gasket）	N （O 形圈 O–Ring）
20VQ	82.5	82.2	71	47.2	62	4.75	76.2	6	73.8	82.76×76.26×3.5	40×3.55
25VQ	96.8	99.2	87.2	52.2	72.2	4.75	90.5	6	88.19	97×91×3.5	43.7×3.55
35VQ	114.3	117.7	104.7	72.2	90.3	6.35	108	6	103.94	144.5×108.5×3.5	63.09×3.53
45VQ	133.3	141	129.4	80.2	105.4	6.35	127	11	124	133.6×127.6×3.5	73×3.55

系列号 Series	转子内花键参数 Internal spline parameter of rotor				
	齿节 Spline Pitch	齿数 Number of teech	压力角 Pressure angle	大径 Major diameter	小径 Minor diameter
20VQ	48/96	30	45°	16.617	15.56
25VQ	48/96	40	45°	21.9	20.86
35VQ	40/80	37	45°	24.38	23.10
45VQ	12/24	14	30°	32.59	27.60

www.belimportsnab.by

Картридж серии T6, T7

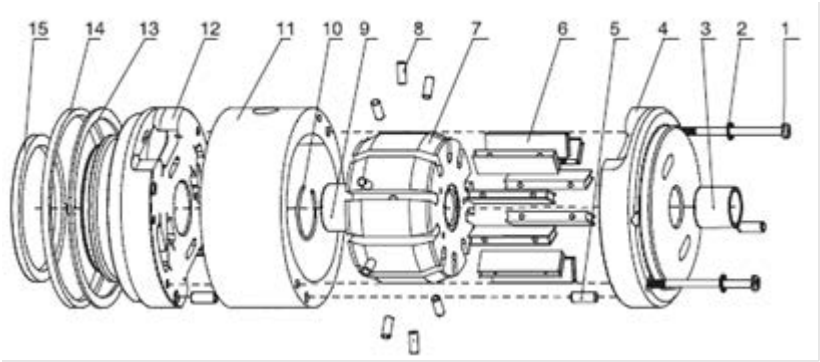

№	Наименование	Кол-во	№	Наименование	Кол-во	№	Наименование	Кол-во
1	Болт	2	6	Пластина	10 или 12	11	Статор	1
2	Гровер	2	7	Ротор	1	12	Боковая пластина (выход)	1
3	Подшипник	1	8	Плунжер	10 или 12	13	Предохранительное кольцо	1
4	Боковая пластина (вход)	1	9	Уплотнение	1	14	Уплотнение	1
5	Штифт	3	10	Стопорное кольцо	1	15	Уплотнение	1

- Картриджы с плунжерным прижимом пластин разработанные для насосов с высоким давлением и низких шумовых излучениях широко используются в литейном оборудовании, металлургических машинах, прессах, металлообрабатывающих станках, и на флоте.
- Так как пластины имеют двойную рабочую поверхность - насосы приобретают высокую устойчивость к загрязнениям и широкие скоростные характеристики.
- Картриджы работают в широких границах вязкостей жидкости, таким образом им доступен холодный старт и работа при высокой температуре.

Код заказа:

Серия	Расположение картриджа	Код секции	Вращение вала	Тип уплотнения
T7B(S), T7BB(S), T67CB, T67DB, T67EB, T67DBB, T67DCB, T67DDBS, T67EDB	Однопоточные (**---**); Картридж «**P1**»; Картридж «**PM**»; Картридж «**P2**»	B02, B03, B04, B05, B06, B07, B08, B10, B12, B15	(вид со стороны вала насоса) **L**-против часовой стрелки **R**-по часовой стрелки	**(---):** NBR -резина; **5:** FPM (Viton) - фторкаучук
T7D(S), T7DB(S), T7ED(S), T67DC, T67ED		B14, B17, B20, B22, B24, B28, B31, B35, B38, B42		
T7E(S), T7EE(S), T7ED(S)		042, 045, 050, 052, 054, 057, 062, 066, 072, 085		
T6C, T6CC, T67CB, T6DC, T6EC, T6DCC, T67DCB, T6DDCS, T6EDC(S)		003/B03, 005/B05, 006/B06, 008/B08, 010/B10, 012/B12, 014/B14, 017/B17, 020/B20, 022/B22, 025/B25, 028/B28, 031/B31		
T6D, T6DC, T67DB, T6ED, T6DCC, T67DBB, T67DCB, T6DDCS, T67DDBS, T6EDC(S), T67EDB		014/B14, 017/B17, 020/B20, 024/B24, 028/B28, 031/B31, 035/B35, 038/B38, 042/B42, 045/B45, 050/B50, 061		
T6E, T6EC, T67EB, T6ED, T6EDCS(S), T67EDB		042, 045, 050, 052, 057, 062, 066, 072, 085		
Пример:				
T6DC	**P1**	**-045**	**R**	**---**

Технические данные идентичны серии T6, пожалуйста смотрите каталог однопоточные насосы серии T6

Расположение картриджа:

P1-первый картридж двух/трехпоточного насоса;

PM – средний картридж трехпоточного насоса;

P2 – задний картридж двух/трехпоточного насоса.

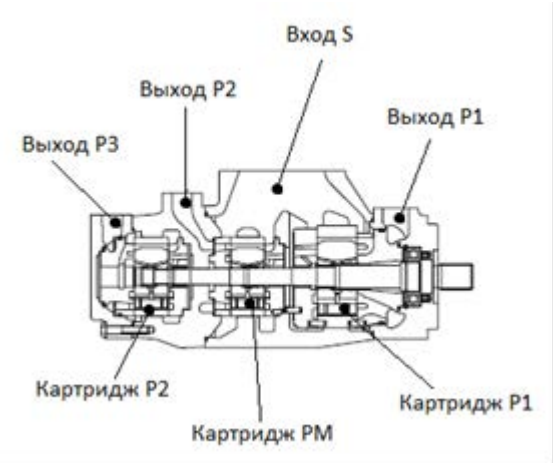

Габаритные и присоединительные размеры:

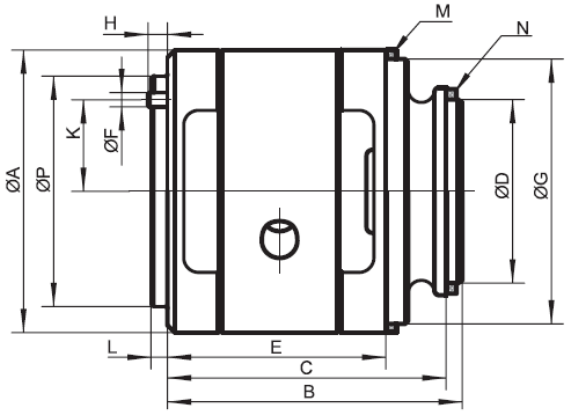

Серия	Ø скользящего подшипника	ØA	B	C	ØD	E	ØF	ØG	H	K	M (Уплотнение)	N (резиновое кольцо)	ØP	L
Однопоточные														
T6C, T7B(S)	15.90	95.25	99.4	93.9	61.9	72.1	4.8	89.1	4.8	43.7	88.5X3.53	60X3.53	77.7	5.5
T6D, T7D(S)	22.225	123.0	132.4	125.8	71.9	102.2	6.4	108.1	8.0	41.2	107.5X3.53	69.5X3.53	---	---
T6E, T7E(S)	28.6	143.08	150.3	142.5	88.0	113.0	8.0	137.0	8.0	49.2	136.1X3.53	85.3X3.53	---	---
Картридж «P1»														
A6CC, T67CB, T7BB(S)	нет	95.25	99.4	93.9	61.9	72.1	4.8	89.1	4.8	43.7	88.5X3.53	60X3.53	77.7	5.5
T6DCC, T67DBB, T67DCB	22,225	123.0	132.4	125.8	71.9	102.2	6.4	108.1	8.0	41.2	107.5X3.53	69.5X3.53	---	---
T6DC, T67DB, T7DB(S), T7DD(S), T67DC, T6DDCS, T67DDBS	нет	123.0	132.4	125.8	71.9	102.2	6.4	108.1	8.0	41.2	107.5X3.53	69.5X3.53	---	---
T6ED, T6EC, T67EB, T7EB(S), T7ED(S), T7EE(S), T6EDC(S), T67EDB, T67EC	нет	143.08	150.3	142.5	88.0	113.0	8.0	137.0	8.0	49.2	136.1X3.53	85.3X3.53	---	---
Картридж «PM»														
T6DCC, T67DBB, T67DCB	нет	95.25	83.4	77.3	52.6	---	4.8	---	4.8	43.7	89x2.4	52x2.4	77.7	5.5
T6EDC(S), T67EDB	28.6	123.0	132.4	125.8	71.9	102.2	6.4	108.1	8.0	41.2	107.5X3.53	69.5X3.53	---	---
T6DDCS, T67DDBS	22.225	123.0	132.4	125.8	71.9	102.2	6.4	108.1	8.0	41.2	107.5X3.53	69.5X3.53	---	---
Картридж «P2»														
T6CC, T7BB(S), T67CB, T6DCC, T67DBB, T67DCB, T6DDCS, T67DDBS, T6EDC(S), T67EDB	19.05	95.25	99.4	93.9	61.9	72.1	4.8	89.1	4.8	43.7	88.5X3.53	60X3.53	77.7	5.5
T6DC, T7DB(S), T7EB(S), T67DB, T67DC, T6EC, T67EC, T67EB	22.225	95.25	99.4	93.9	61.9	72.1	4.8	89.1	4.8	43.7	88.5X3.53	60X3.53	77.7	5.5
T6ED, T7DD(S)	28.6	123.0	132.4	125.8	71.9	102.2	6.4	108.1	8.0	41.2	107.5X3.53	69.5X3.53	---	---
T7DD(S)	22.225	123.0	132.4	125.8	71.9	102.2	6.4	108.1	8.0	41.2	107.5X3.53	69.5X3.53	---	---

Габаритные и присоединительные размеры:

Серия	Параметры эвольвентного шлицевого зацепление				
	Кол-во зубьев	Модуль (pitch P/P_s)	Угол зацепления α	Большой диаметр	Малый диаметр
Однопоточные					
T6C, T7B(S)	28	40/80	45°	18.87	17.4
T6D	25	24/48	45°	28.19	25.8
T6E, T7E(S)	34	24/48	45°	37.72	35.4
Картридж «P1»					
T6CC, T67CB, T7BB(S)	32	40/80	45°	21.41	19.9
T6DC, T67DB, T6DCC, T67DBB, T67DCB, T6DDCS, T67DDBS	25	24/48	45°	28.19	25.8
T6ED, T6EC, T67EB, T6EDC(S), T67EDB	34	24/48	45°	37.72	35.4
Картридж «PM»					
T6DCC, T67DBB, T67DCB	32	40/80	45°	21.41	19.9
T6EDC(S), T67EDB	25	24/48	45°	28.19	25.8
T6DDCS, T6DDBS	20	24/48	45°	22.89	20.5
Картридж «P2»					
T6CC, T7BB(S), T7DB(S), T7DD(S), T7EB(S), T67CB, T6DC, T67DB, T6EC, T67EB, T67DC, T67EC, T6DCC, T67DBB, T67DCB, T6DDCS, T67DDBS, T6EDC(S), T67EDB	28	40/80	45°	18.87	17.4
T6ED, T7ED(S), T7EE(S)	25	24/48	45°	28.19	25.8

Масса картриджа:

Серия	Масса, кг
T6C, T6CC	4.1
T6D	8.3
T6E	12.8